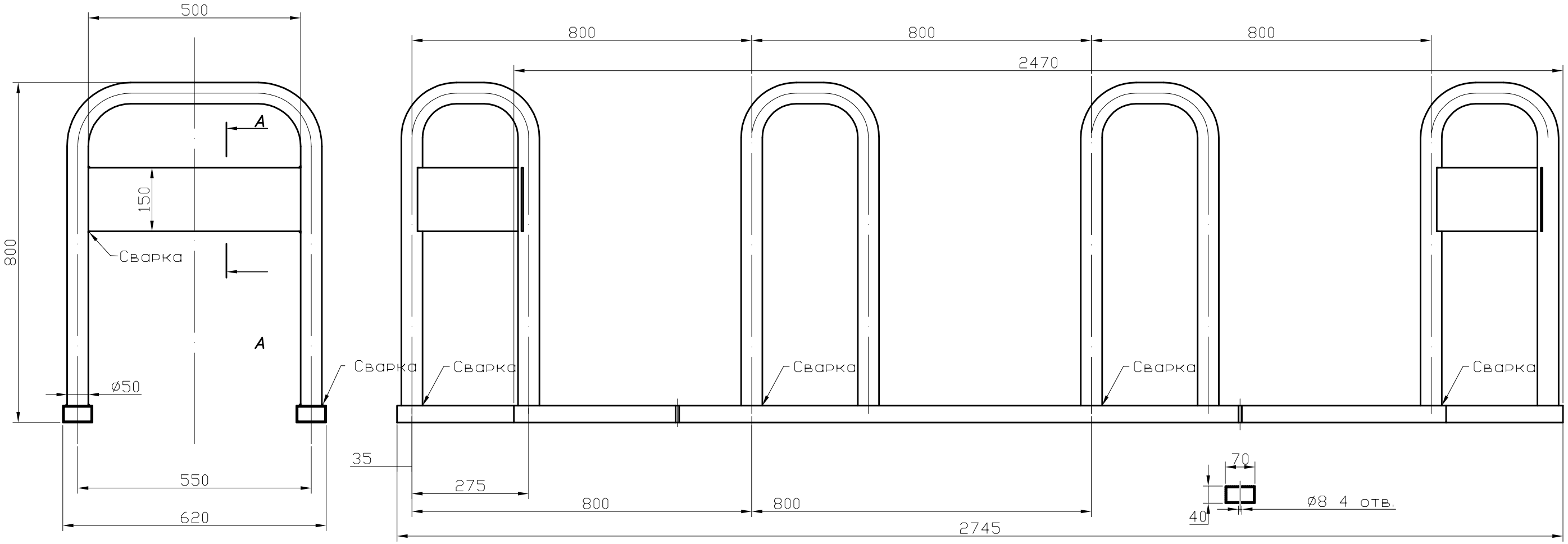

A–A

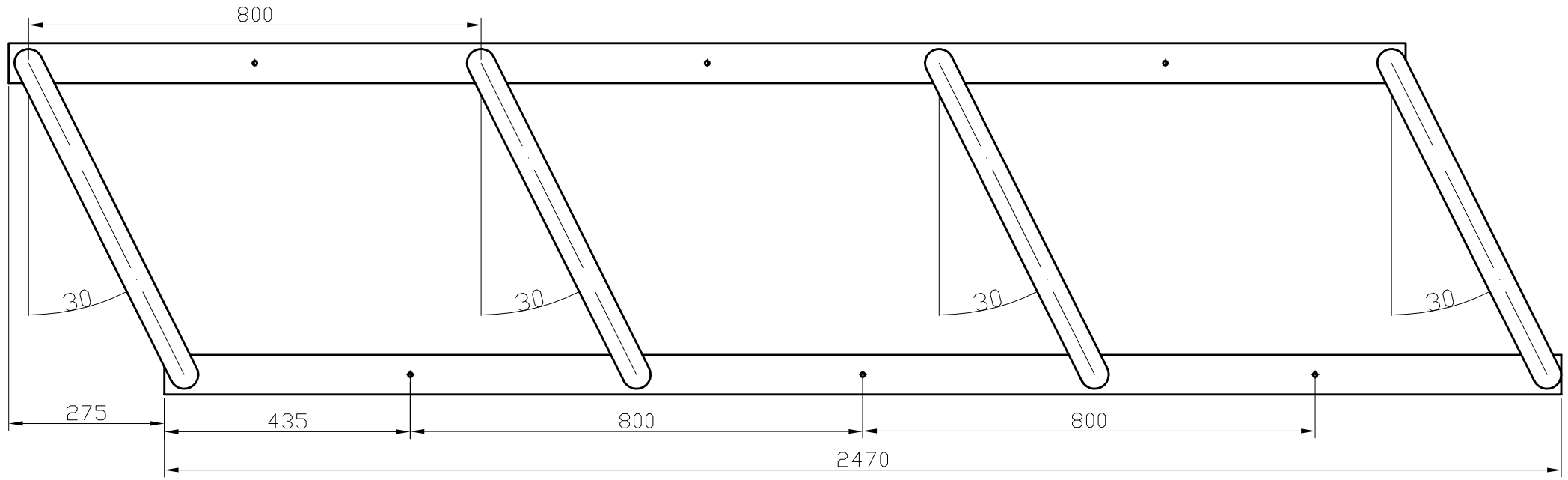

1. Толщина стенок труб и профиля основания – не менее 2,5 мм.
2. Поперечная пластина монтируется на крайних стойках.
3. Материал: оцинкованная сталь
4. После сборки нанести полимерное покрытие

Изм.	Лист	Подп.	Дата	Сборка парковочная велосипедная	Литера	Масса	Масштаб
Разраб.	Хоружий						1:10
Пров.					Лист		Листов
Т. контр.				Сталь оцинкованная	ОО "Минское велосипедное		
Н. контр.							
Утв.							